M	BU1 TS 6501 TS6503 BU4 BU3 BU2 BU6 BU5 TS 6551 TS6301 TS6303 D6317 TS6307, 6311, 6313	M
M	1004 D6510.TS 6502 TS6504 TS6552 D6959 TS6302 TS6304 D6318 TS6308, 6312, 6314	M
C	2502 2501 2504 2503 2506 2505 2507···2510 2511 2551 2553 2555 2301 2303 2305 2309 2311 2313 2315 2319 2321 2323 2325	C
C	2518 2517 2516 2515.2512 2331.2332 2552 2554 2556 2302 2304 2306 2310 2312 2314 2316 2320 2322 2324 2326	C
R	3501 3503 3507 3509 3513 3511 3519 3521 3523 3527 3529 3531 3533 3543.3541 3553 3555 3557 3559 3561 3563 3565 1302 3301 1303 3309 3311 3313 3319 3321 3323 3329 1305 3331 3333 3347 3337 1307 3351 3355 3363 3345	R
R	3508 3505 3514 3516 3515 3517 3551 3552 3303 3315 3339 3341 3349 3357 3361	R
R	3502 3504 3506 3510 3512 3518 3520 3522 3524 3528 3530 3532 3534 3544.3542 3554 3556 3558 3560 3562 3564 3566 1301 3302 1304 3310 3312 3314 3320 3322 3324 3330 1306 3332 3334 3348 3338 1308 3352 3356 3362	R
R	3369.3370 3304 3316 3340 3342 3350 3358 3364 3346	R

www.mfbservice.nl
www.mfbfreaks.nl

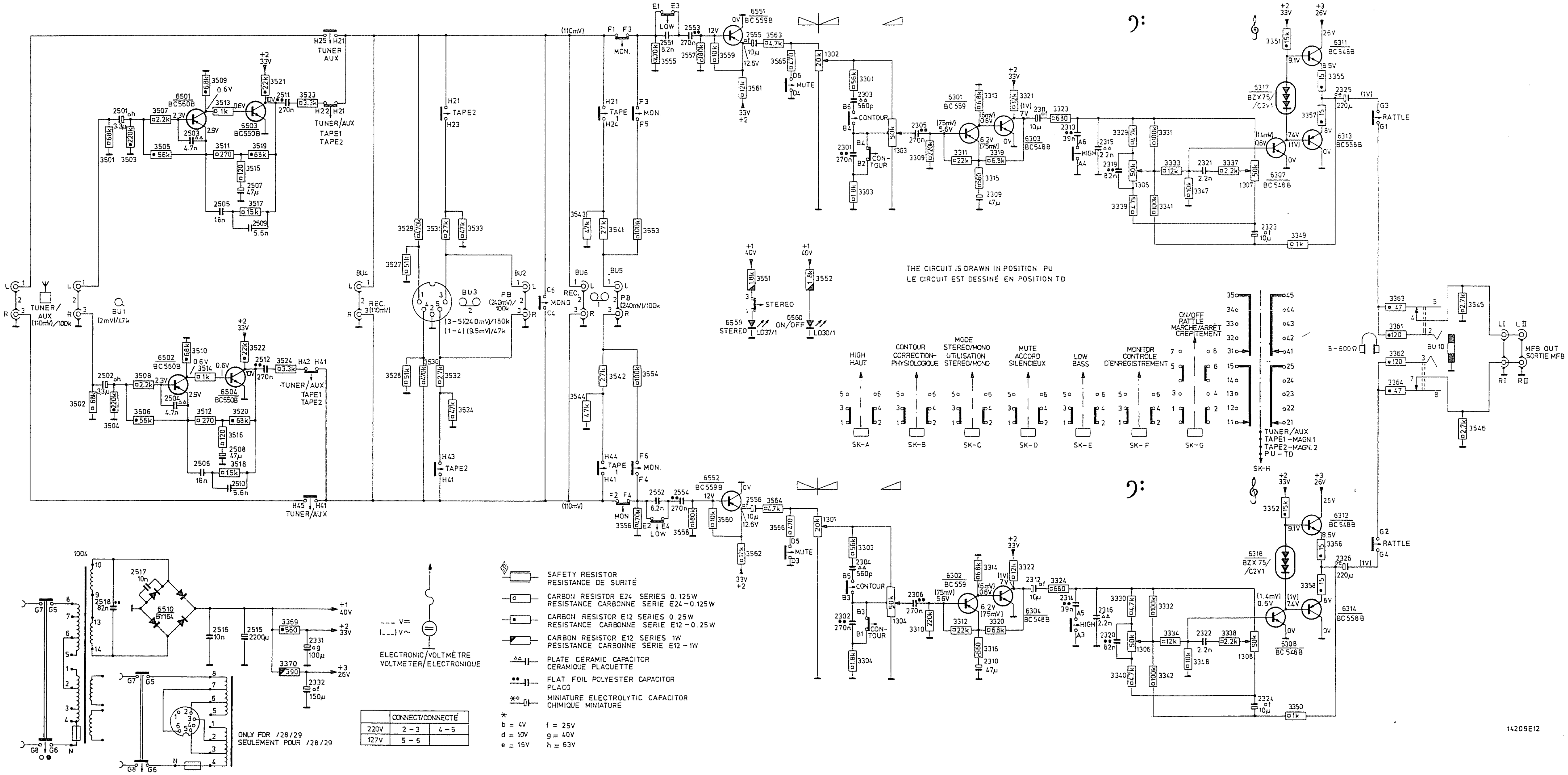

CS 64 562

SUBJECT TO MODIFICATION

4822 725 15907